

# BRETON

MESA DE CENTRO

## FLORES





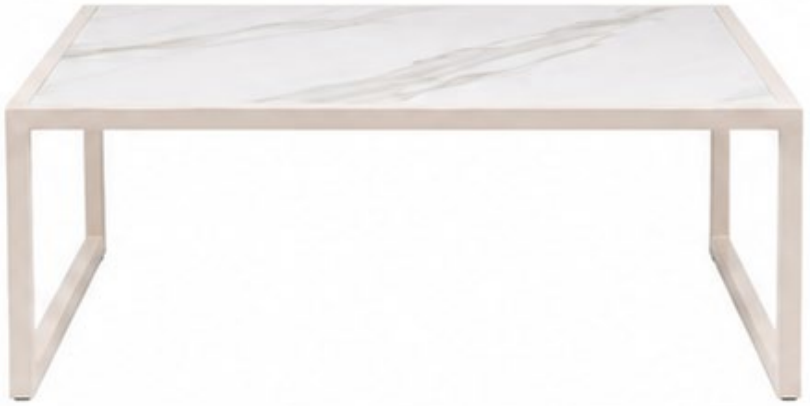

MESA DE CENTRO

# FLORES

BRETON

ALUMÍNIO RIPADO

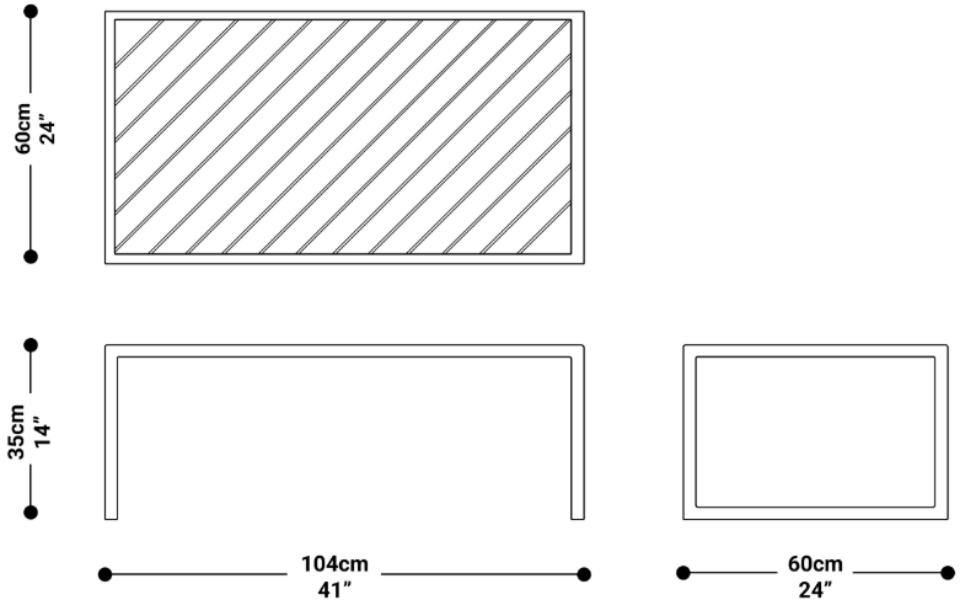


MADEIRA RIPADO

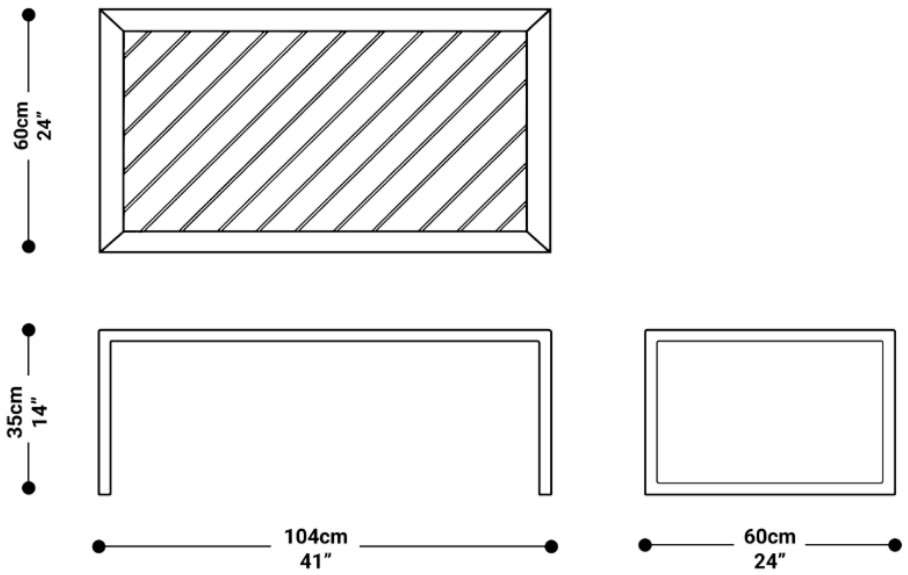


MESA DE CENTRO

# FLORES

BRETON

PEDRA SINTERIZADA

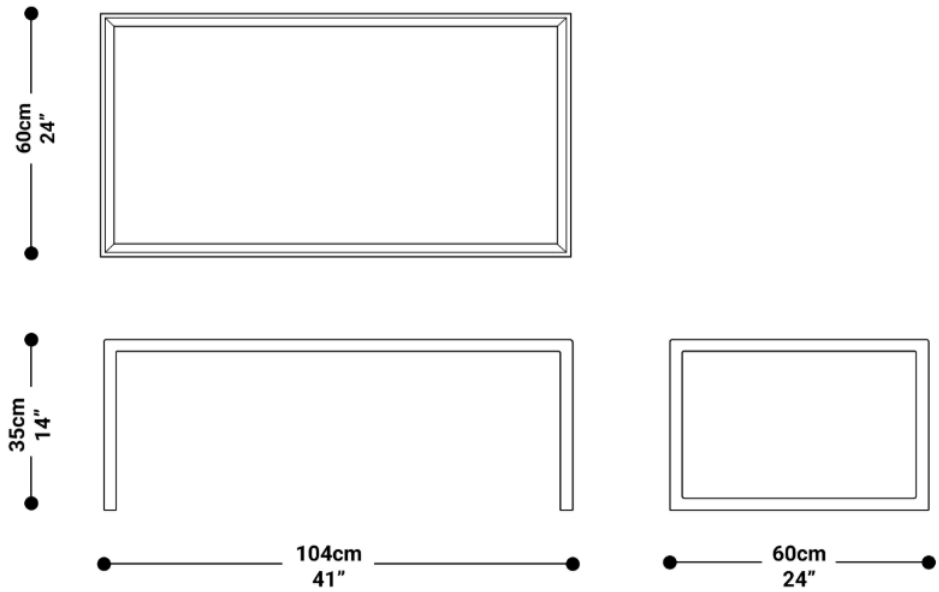


MESA DE CENTRO

# FLORES

BRETON

## Diferenciais:

- Podem ser escolhidos acabamentos diferentes para o produto.



MESA DE CENTRO

# FLORES

BRETON

Mesa de centro. Estrutura em alumínio. Medidas especiais não disponíveis.

Medidas podem apresentar leves variações. Nos reservamos o direito de efetuar essas alterações sem consulta prévia.

Coffee table. Aluminum structure. Custom sizes not available.

Measures may vary slightly. We reserve the right to make changes without prior consultation.

Mesa de café. Estructura de aluminio. Tamaño personalizable no disponible.

Las medidas pueden presentar ligeras variaciones. Nos reservamos el derecho de efectuar estas alteraciones sin consulta previa.

MESA DE CENTRO

**FLORES**

BRETON